BLECHA

aluminium is our business
innovation our destination

TIERHALTUNG & VOLIEREBAU

BLECHA

aluminium is our business
innovation our destination

ALUMINIUM: IDEAL IN FORM. IMMER.

Unser Service

PRODUKTANGEBOT

- Standardprofile
- Spezialprofile
- Zaun-, Tor-, und Balkonprofile
- Rohrformstücke
- Bleche

OBERFLÄCHENVEREDELUNG

- Eloxal
- Pulverbeschichtung
- Sonderoberflächen, wie zum Beispiel Holzdekor-Optik

ZUSCHNITTE

- Bis zu einem Durchmesser von 540 mm
- Kürzeste Länge 5 mm
- Schnittgenauigkeit bis zu +/- 0,2 mm
- Gehrungsschnitte 20° links bis 20° rechts
- Wahlweise gratarm oder entgratet

LIEFERUNG

- Kurze Lieferzeiten durch große Lagerhaltung
- Abwicklung von Verpackung und Transport
- Eigener Fuhrpark + Partnerspeditionen

Blecha: Das sind wir

Ein junges, dynamisches Team, welches rund 32 Jahre Branchenerfahrung als Aluminium-Großhändler mitbringt.

Was uns heute ausmacht ist neben unserem großen Lager auch die Flexibilität, Schnelligkeit sowie die zuverlässige Abwicklung unserer Produkt- und Kundenaufträge.

Unsere Native Speakers sprechen ihre Sprache damit ein Auftrag reibungslos abgewickelt werden kann. Fakturen erfolgen derzeit in 11 verschiedenen Sprachen.

Wir garantieren unseren Kunden eine ordentliche Durchführung der Aufträge auf höchstem Qualitätsniveau; und das von der Anfrage bis zur Zustellung. Es kommt nicht von irgendwo, dass wir heute in mehr als 60 Ländern weltweit exportieren.

Den wir sind begeistert von diesem Werkstoff, mit dem wir tagtäglich über uns hinauswachsen. Getreu unserem Motto.

ALUMINIUM IS OUR BUSINESS - INNOVATION OUR DESTINATION

LOGISTIKZENTRALE ÖSTERREICH
Arealgröße von 40.000 m2

LOGISTIKHALLE UNGARN
Arealgröße von 21.000 m2

LOGISTIKSTANDORT TSCHECHIEN
Arealgröße von 13.000 m2

BLECHA
aluminium is our business
innovation our destination

PROFILE FÜR DEN VOLIERENBAU

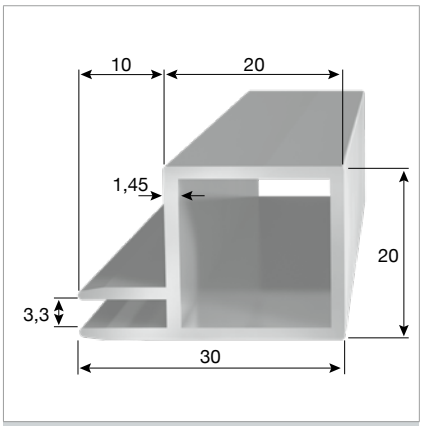

Volierenprofil P210

30 x 20 x 1,5 mm
Länge: 6100 mm

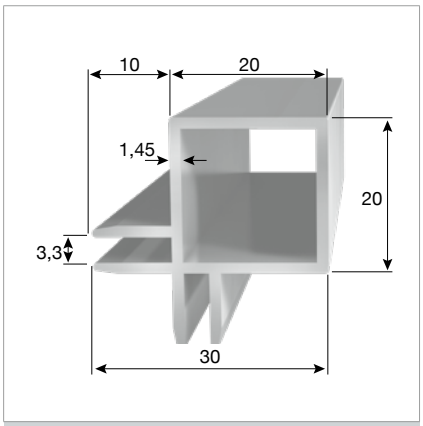

Volierenprofil P212

30 x 30 x 1,5 mm
Länge: 6100 mm

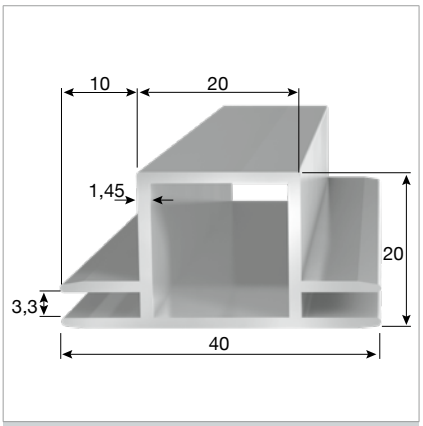

Volierenprofil P211

40 x 20 x 1,5 mm
Länge: 6100 mm

WELCHE ABMESSUNG BENÖTIGEN SIE?
Blättern Sie durch unseren Gesamtkatalog!

Volierenprofile für die einfache Montage von Gitterelementen

Standardprofile ermöglichen flexible Volieren

Zuschnitte von Standard- und Volierenprofilen auch auf Gehrung lieferbar

Pflegeleichte Ausführung (Profile frei von Rillen oder Nut)

BLECHA
aluminium is our business
innovation our destination

STANDARDPROFILE FÜR STALLUNGEN, BOXEN UND MEHR

» Rundrohre
» Ovalrohre
» Formrohre
» Flachstangen
» Winkel
» T-Profile
» H-Profile, Omega Profile
» U-Profile
» Z-Profile, C-Profile
» Rundstangen
» Vierkantstangen
» Sechskantstangen

IHR BLECHA-PLUS:

+ Kompetente Beratung
+ Rasche Auftragsabwicklung
+ Maßgenaue Zuschnitte
+ Schnelle Verfügbarkeit
+ Pünktliche Lieferung

ECKVERBINDER

PASSENDE FORMROHRE:

- 20 x 20 x 2 mm
- 30 x 30 x 2 mm

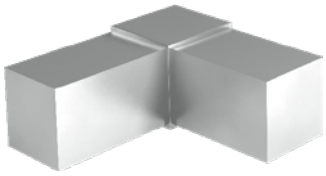

Eckverbinder RC2
zum Einstecken, für Formrohr
20 x 20 x 2 mm und 30 x 30 x 2 mm

Eckverbinder RC3
zum Einstecken, für Formrohr
20 x 20 x 2 mm und 30 x 30 x 2 mm

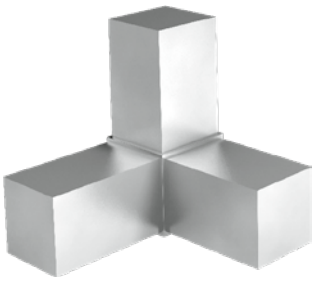

Eckverbinder RC3A
zum Einstecken, für Formrohr
20 x 20 x 2 mm und 30 x 30 x 2 mm

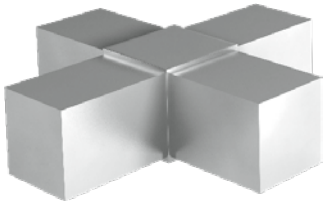

Eckverbinder RC4
zum Einstecken, für Formrohr
20 x 20 x 2 mm und 30 x 30 x 2 mm

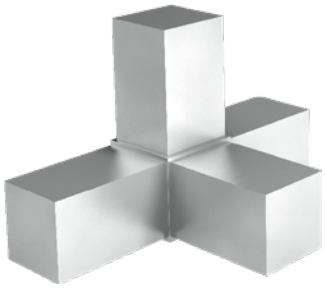

Eckverbinder RC4A
zum Einstecken, für Formrohr
20 x 20 x 2 mm und 30 x 30 x 2 mm

UNSER BLECHA-SERVICE

IHRE VORTEILE

- Österreichisches Familienunternehmen
- Lieferung in mehr als 60 Länder weltweit
- 32 Jahre Branchenerfahrung
- Mehr als 2800 Standard- und Sonderprofile lagernd
- Kompetente Beratung
- Rasche Auftragsabwicklung
- Persönliche Zustellung mit eigenem Fuhrpark
- Logistikzentrum mit Einlagerungsmöglichkeit
- Zuschnitte und Sägearbeiten nach Kundenwunsch
- Sonderprofile nach Kundenwunsch

NÄHERE DETAILS SOWIE WEITERE SPEZIALPROFILE FINDEN SIE IN UNSEREM GESAMTKATALOG

WIR SIND GERNE FÜR SIE DA

Ingrid L. Blecha Gesellschaft m.b.H.
Triftweg 102 • 2620 Neunkirchen • AUSTRIA
Tel.: +43 2635 68097 • Fax: +43 2635 68096
E-Mail: office@blecha.at

www.blecha.at • www.aluprofil.at • www.aluzaun.at